Vibrationssiebmaschine

JEL TWS

J. ENGELSMANN AG
The Experts for bulk solids processes

▶ JEL TWS

Die JEL TWS ist ein Schutzsieb, das bei der pneumatischen Silobefüllung eingesetzt wird, um Produktionsanlagen und Produkte vor Verunreinigungen zu schützen. In der Regel wird dieses Sieb bei Tankwagenentleerungen in die Förderleitung zwischen Tankwagen und Silo eingebaut.

▶ Arbeitsweise

Die Maschine arbeitet staubfrei und geräuscharm. Die Ein- und Auslaufstutzen sind als Rohrbogen ausgeführt und mit Storz-Kupplung ausgestattet. Sie können mit Hilfe der Flanschverbindungen in die gewünschte Position gedreht werden. Montiert auf ein Fahrgestell kann die JEL TWS an wechselnden Orten eingesetzt werden.

▶ Maschinenausstattung

Die JEL TWS ist ein leistungsstarkes, robustes und kompaktes Schutzsieb, das dank verschiedener Features sehr einfach zu bedienen ist.

▶ Anwendungsbereiche

Chemie	Kunststoff	Pharma	Lebens-mittel	Gleichartige Industrie
●	●	●	●	●

▶ Schüttgüter

Körnig	Pulvrig	Feinpulvrig	Fetthaltig	Granulat-förmig
●	●	●	●	●

▶ Siebanwendungen

Schutz-siebung	Klassier-siebung	Grob-/Über-kornabsiebung	Fein-absiebung	Desagglo-merieren
●	○	●	○	○

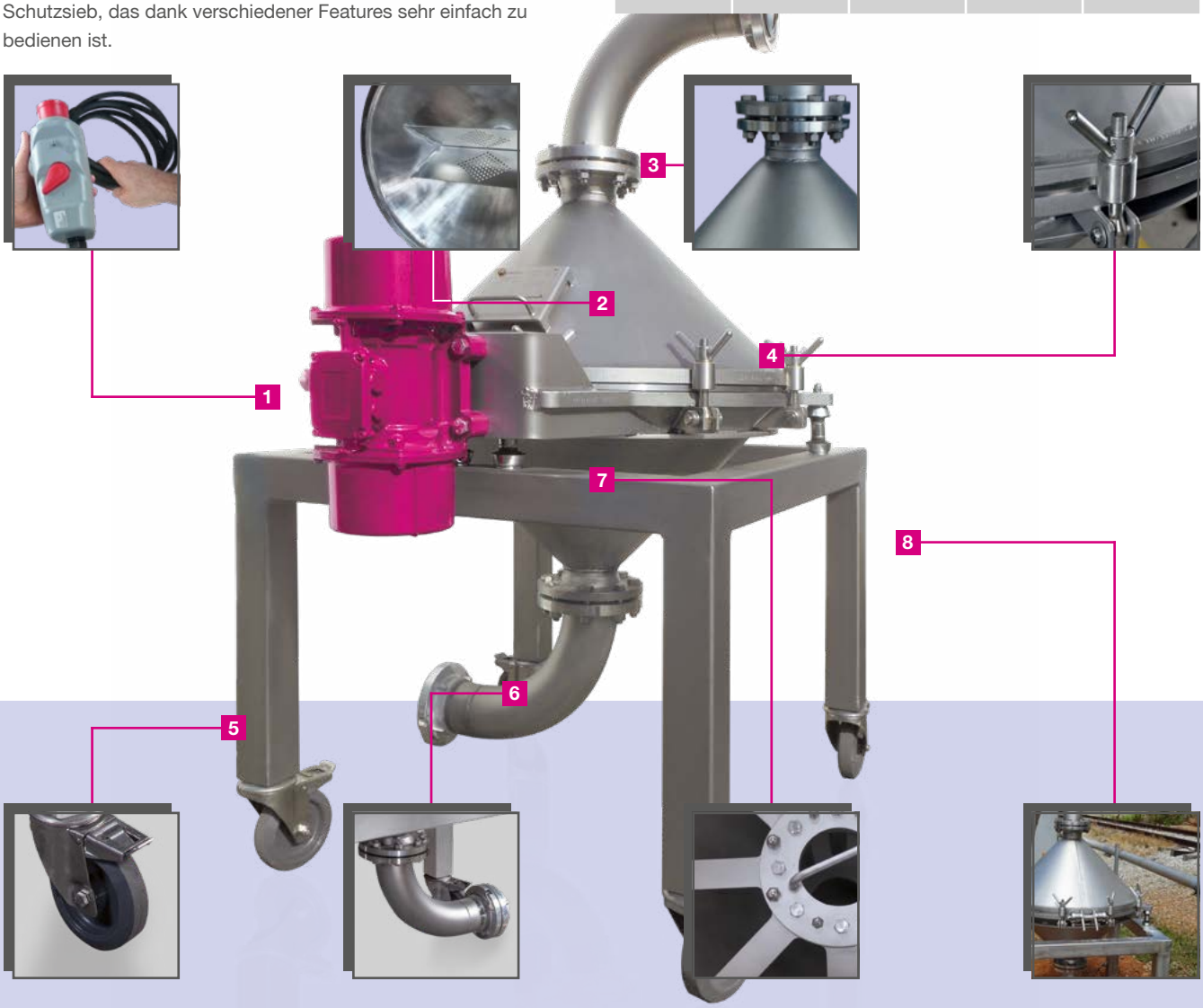

1 Steckerfertig u. sofort einsatzbereit
2 Produktverteiler zur Gewebeschonung
3 Gasdicht bis 2 bar
4 Deckel ohne Werkzeug zu öffnen
5 Mobil einsetzbar
6 Drehbare Rohrbögen für flexiblen Anschluss
7 Mit Magnetabscheider lieferbar
8 Komplett aus Edelstahl für den Außeneinsatz

Vibrationssiebmaschine

JEL TWS

Fakten, die überzeugen

- Schutz des Produktes vor Fremdkörpern bzw. Verunreinigungen
- Schneller und einfacher Siebwechsel
- Gasdichte Ausführung gemäß Förderdruck (bis 2 bar)
- Mobil an unterschiedlichen Orten einsetzbar
- Schnelles und unkompliziertes An- und Abkoppeln der Förderleitung

▸ Ausführungen

- Maschenweiten von 0,5 – 20 mm (andere Maschenweiten auf Anfrage)
- Werkstoff Edelstahl
- Optional mit integriertem Magnetabscheider
- GMP-gerechte Ausführung möglich
- Auch als ATEX-Version lieferbar

▸ Technische Daten

- Durchsatzleistungen:
  - ca. 25 t/h bei Weizenmehl und Maschenweite 2 mm
  - ca. 30 t/h bei Zucker und Maschenweite 2 mm
  (Die Durchsatzleistung ist abhängig von der jeweiligen Maschenweite und den Produkteigenschaften.)

MASCHINE

Modell	Siebfläche	Gewicht
TWS 800	0,50 m²	280 kg

VIBRATIONSMOTOREN

Anzahl	Typ	Leistung	Drehzahl	Spannung	Frequenz
1	15/1100-S02	0,55 kW	1500 min^{-1}	230/400 V	50 Hz

ABMESSUNGEN [mm]

Modell	ØA1	ØA2	B	B1	B2	B3	ØE1	ØE2	H	H1	H2	H3	H4	L	L1	L2	ØS
TWS 800	G4*	110ADS*	953	850	372	372	G4*	110ADS*	1761	1670	1480	193	790	1376	762	613	800

*(Storz-Kupplung)

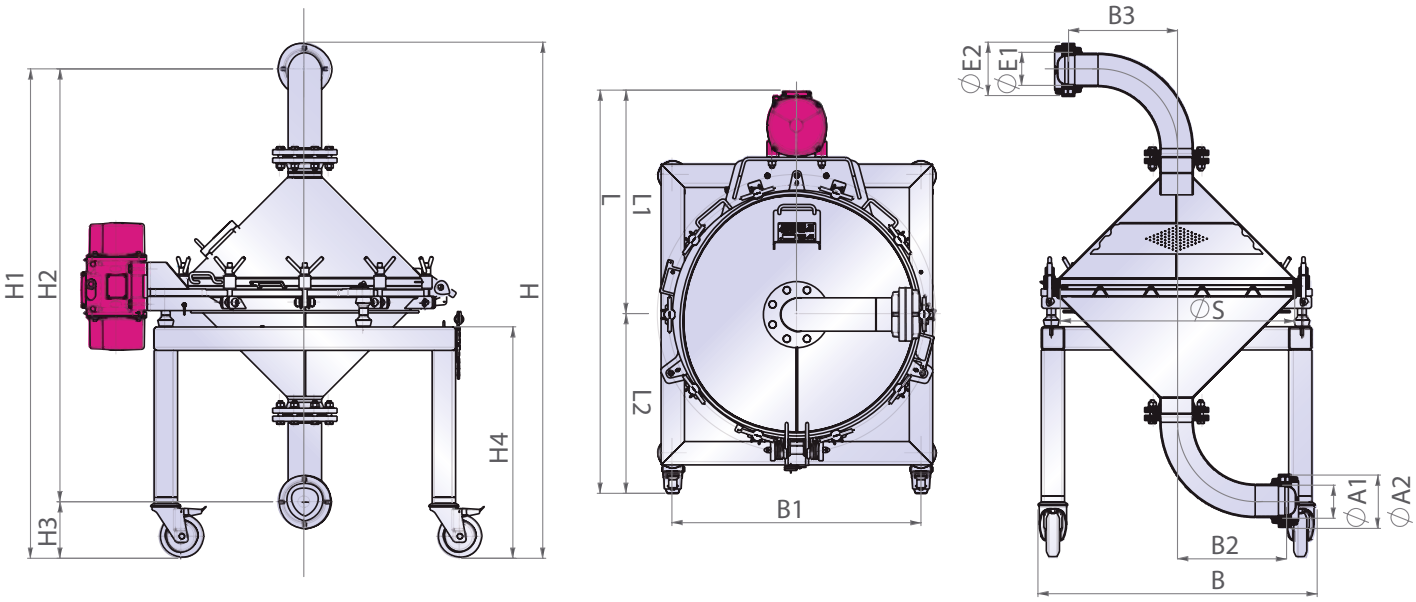

▸ Ihr Ansprechpartner

Sie haben noch Fragen oder möchten ein unverbindliches Angebot? Dann kontaktieren Sie einfach unser Experten-Team.

Moritz Meier

Siebtechnik
Tel. +49 (0) 621 59002-42
Fax +49 (0) 621 59002-550
moritz.meier@engelsmann.de

J. Engelsmann AG

Frankenthaler Str. 137-141
67059 Ludwigshafen
info@engelsmann.de
www.engelsmann.de

Informationen JEL TWS